ՀԱԿԱՀՐԴԵՀԱՅԻՆ ԱՍՏԻՃԱՆ Մ1:25
(1 հատ)

ՁԵՂՆԱՀԱՐԿԻ ՄՏՈՑ ԵՎ ՄԵՏԱՂԱԿԱՆ ԱՍՏԻՃԱՆ

Tesqy dimacic

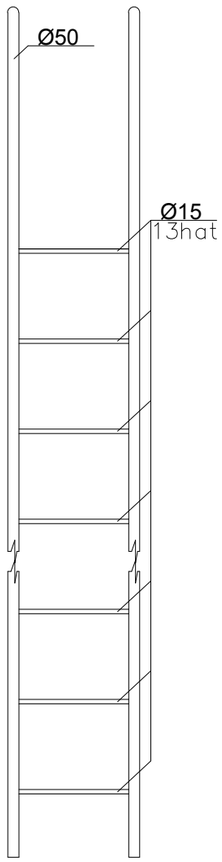

Tesqy kw[kic

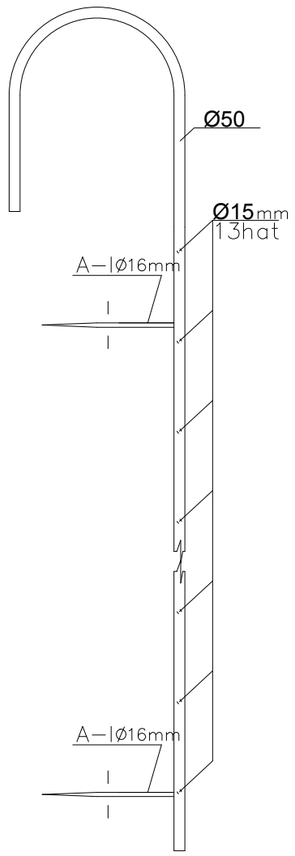

Hakahrdehajin asti–ani nju'a]axsy

Nju'y	>a/man miavwr	Miavwri nju'a]axs	Yndameny
Xw[wvak Ø50	g]%m	17.6	17.6
Xw[wvak Ø15	g]%m	8.0	8.0
A–IØ16mm	g]%m	1.5	1.5

Hatuj' E^E M1@20

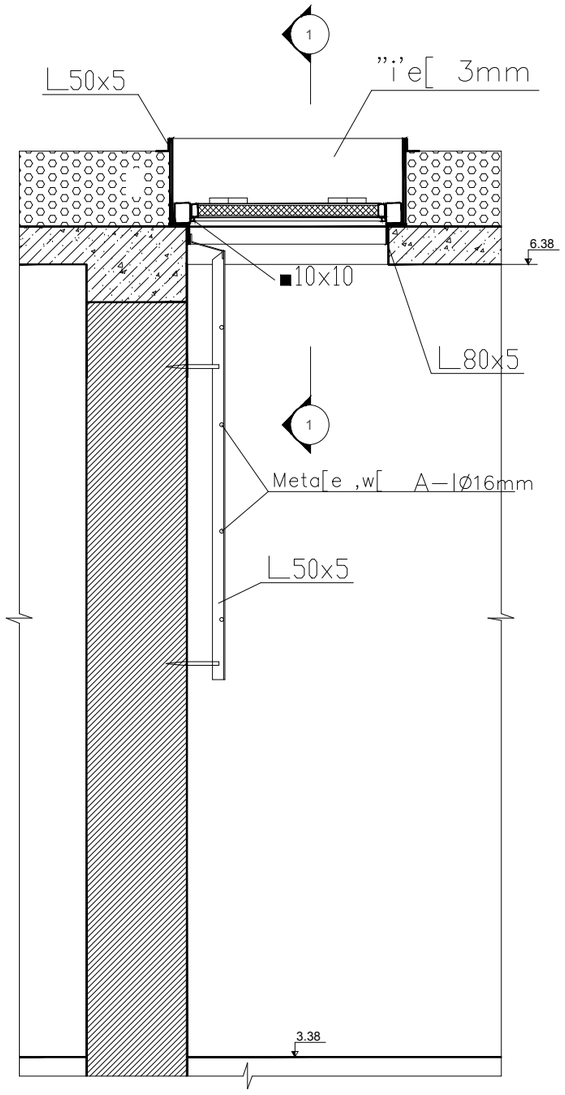

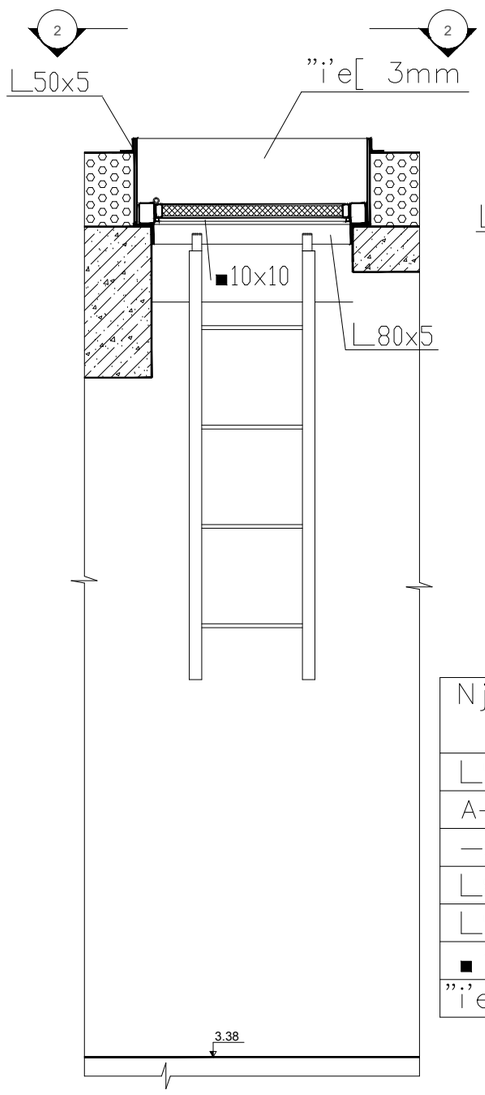

Tesq 2

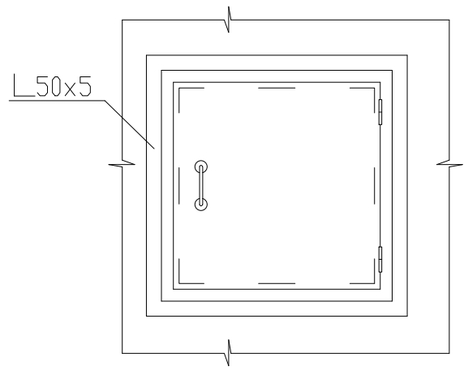

Asti–ani ev mtwci nju'a]axsy

Nju'y	Miavwri nju'a]axs (m)	Yndameny
L50x5	6.0	12.0
A–IØ16mm	3.5	7.0
–30x5	0.2	0.4
L80x5	3.2	6.4
L50x5	4.0	8.0
■ 10x10	3.5	7.0
"i'e[3mm	2.0m2	4.0m2

YERANG LLC Architectural designing and construction				ՊԱՏՎԵՐ 05-14	ԱԼԲՈՄ 1	ՄԱՍ ճ
	ՆԳՃ	Մ.ԵՇԻԼԲԱՇՅԱՆ		ՀՀ ՇԻՐԱԿԻ ՄԱՐԶԻ ՎԱՐԴԱՔԱՐԻ 100 ՏԵՂԱՆՈՑ ԴՊՐՈՑԻ ԿԱՌՈՒՑՄԱՆ ԱՇԽԱՏԱՆՔԱՅԻՆ ՆԱԽԱԳԻԾ		
	ՆԱԽԱԳԾ	Մ.ԵՇԻԼԲԱՇՅԱՆ				
					ՓՈՒԼ	ԹԵՐԹ	ԹԵՐԹԵՐ
					Ա.Ն.	ճ-13	25
				ՀԱԿԱՀՐԴԵՀԱՅԻՆ ԱՍՏԻՃԱՆ ՁԵՂՆԱՀԱՐԿԻ ՄՏՈՑԻ ՄԱՆՐԱՄԱՍՆԵՐ	«ԵՐԱՆԳ» ՍՊԸ	